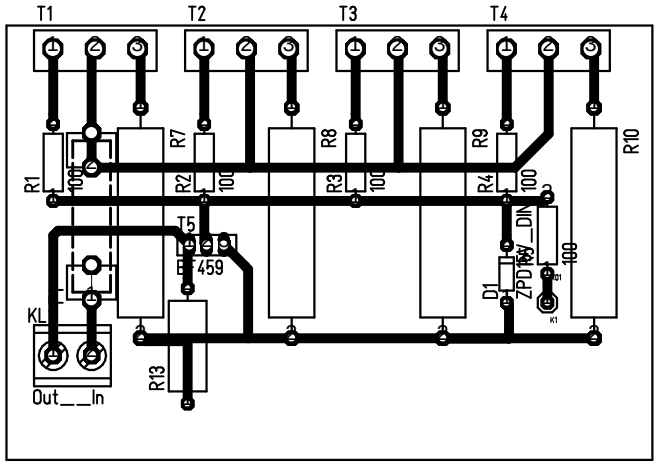
T1
T2
T3
T4
R1
R2
R3
R4
R7
R8
R9
R10
R13
100
T5
BF459
D1
ZPD15V
KL
Out__In