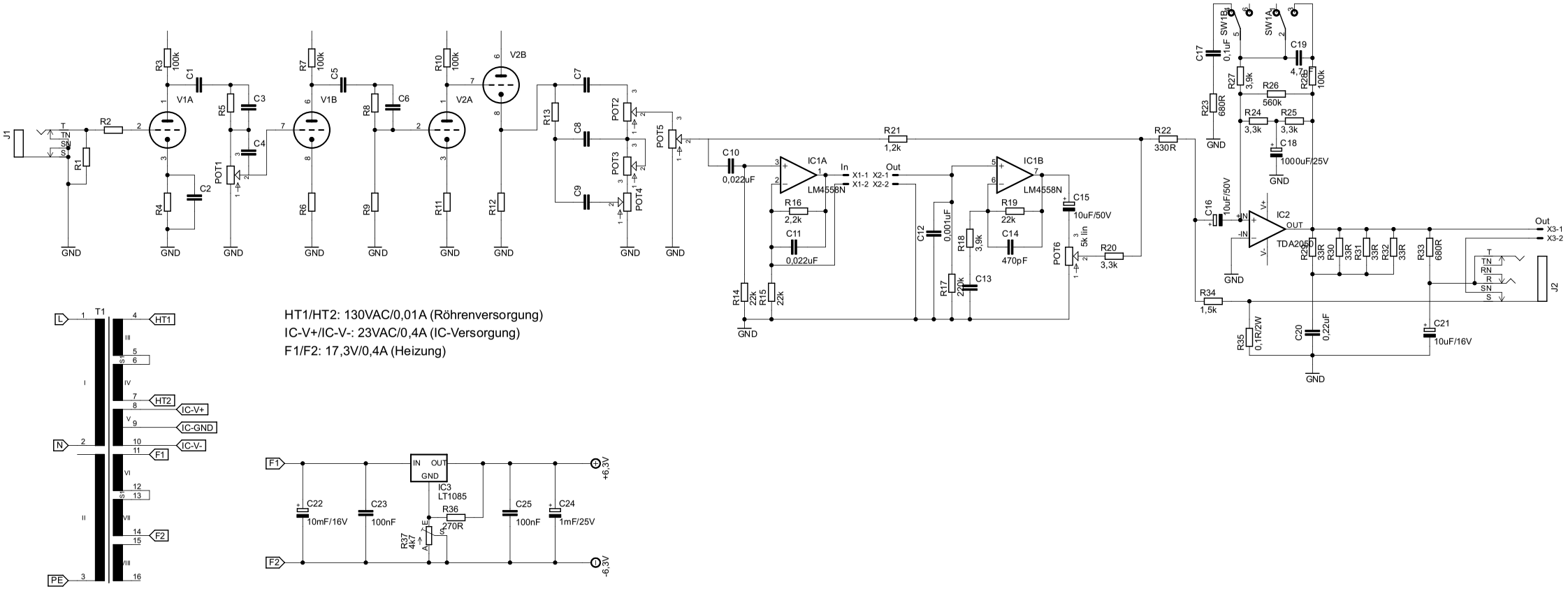

HT1/HT2: 130VAC/0,01A (Röhrenversorgung)
IC-V+/IC-V-: 23VAC/0,4A (IC-Versorgung)
F1/F2: 17,3V/0,4A (Heizung)