

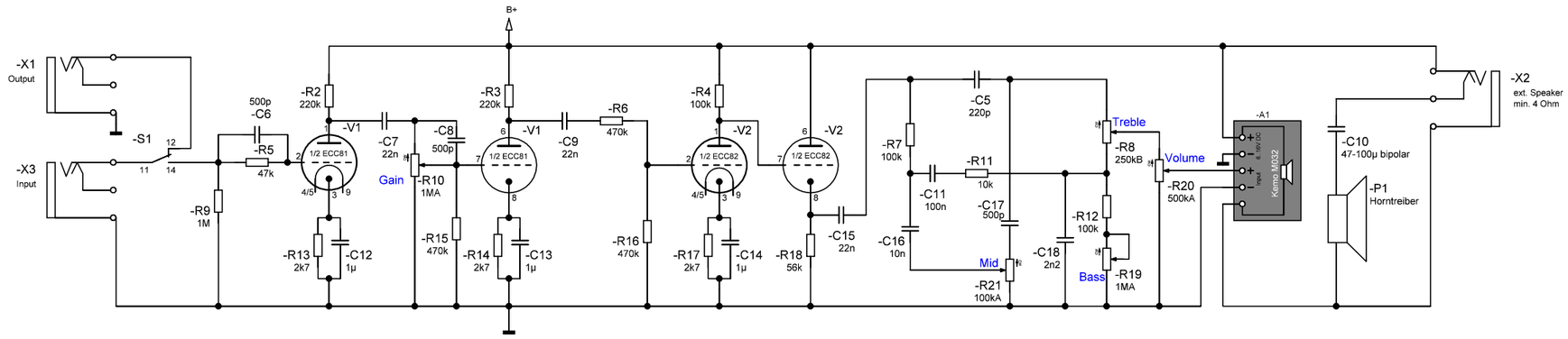

Änderungen			Name	Datum	Bezeichnung	Blatt
Name	Datum	gez.:	N. Hoven	17.05.2011	PepperTalk Talkbox Miniamp	1
		gepr.:				
		Norm:				
		Firmenlogo			Zeichnungs-Nr.	von
						1