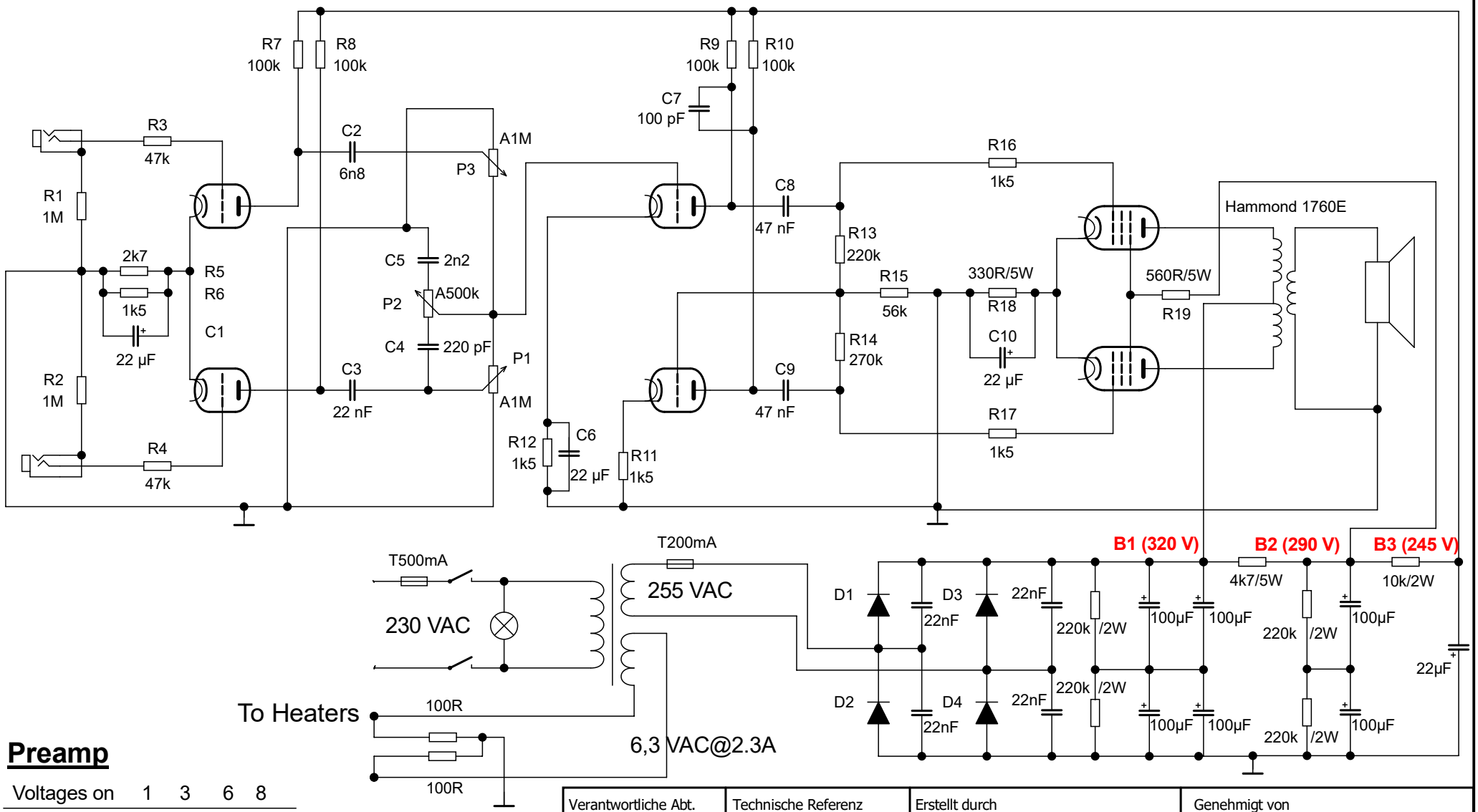

Preamp

Voltages on	1	3	6	8
V1 (12AY7):	129	3	133	2
V2 (12AX7):	160	1.2	160	1.2

Poweramp

Voltages on	3	4	8
V3 (6V6):	319	288	20
V4 (6V6):	319	288	20

Verantwortliche Abt.	Technische Referenz	Erstellt durch **El Loco Amps**	Genehmigt von	
profiCAD		Dokumentenart	Dokumentenstatus	Rev.
		Titel, Zusätzlicher Titel: Tweed ol' D	Sachnummer	
			Date of issue **01.02.2021** / Lang. / Sheet	